令和5年10月7日河内長野市民総合体育館
10月14日　金岡北中学校

男　子

（その１）

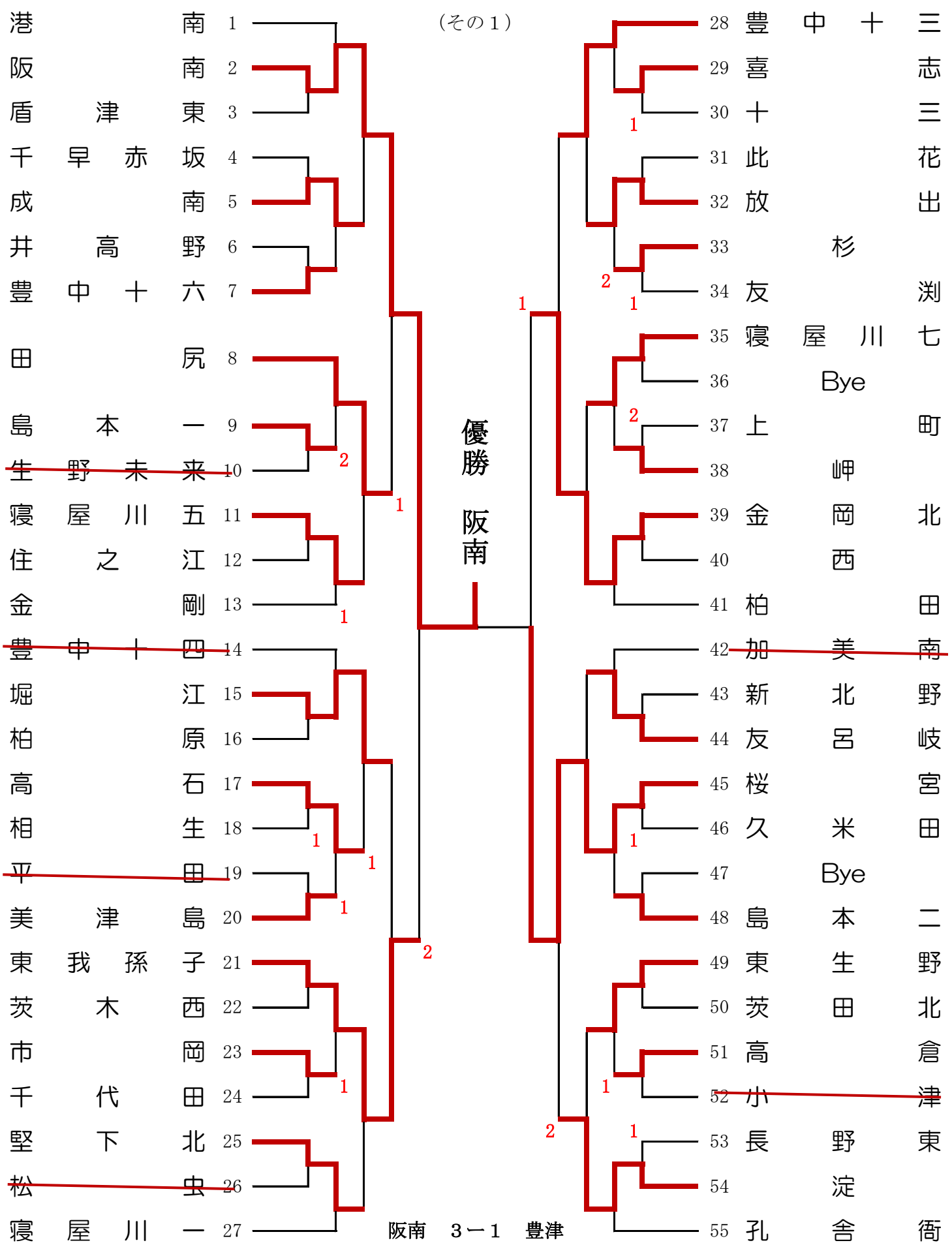

男　子

（その２）

令和5年10月7日河内長野市民総合体育館
10月14日　金岡北中学校

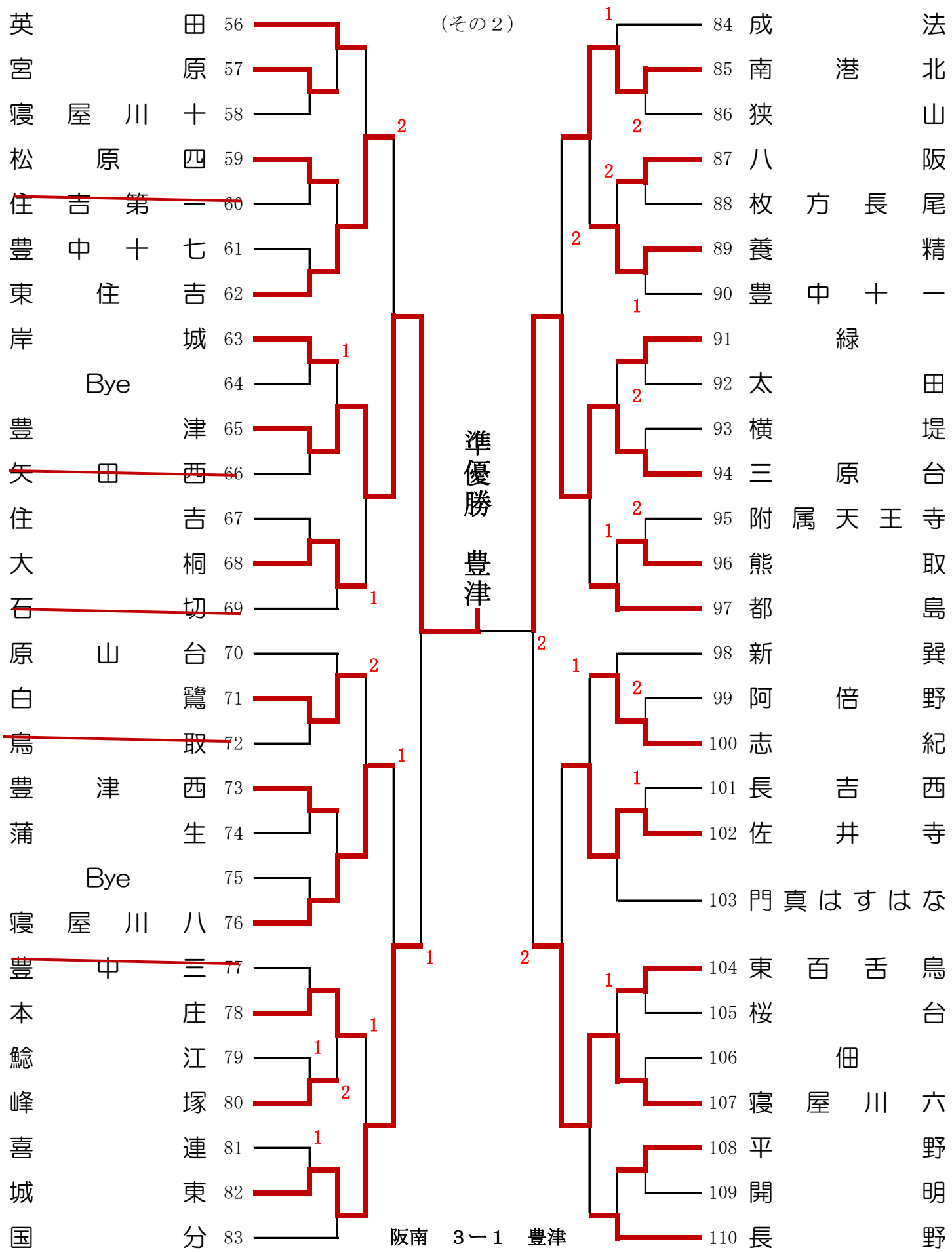
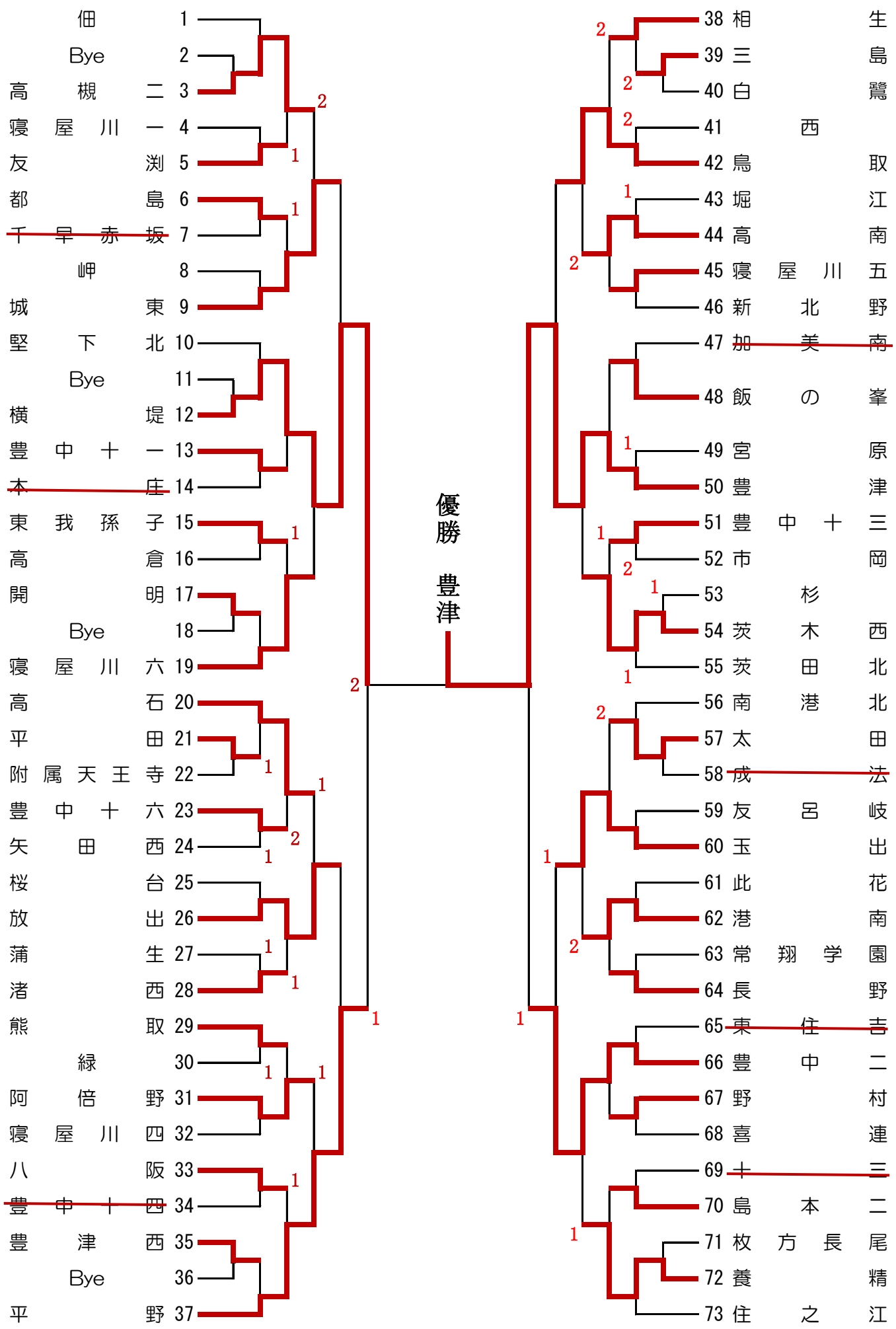
女　子　　令和5年10月21日Ｊ：ＣＯＭ末広体育館